Partie Mobile
Vue au Pdj

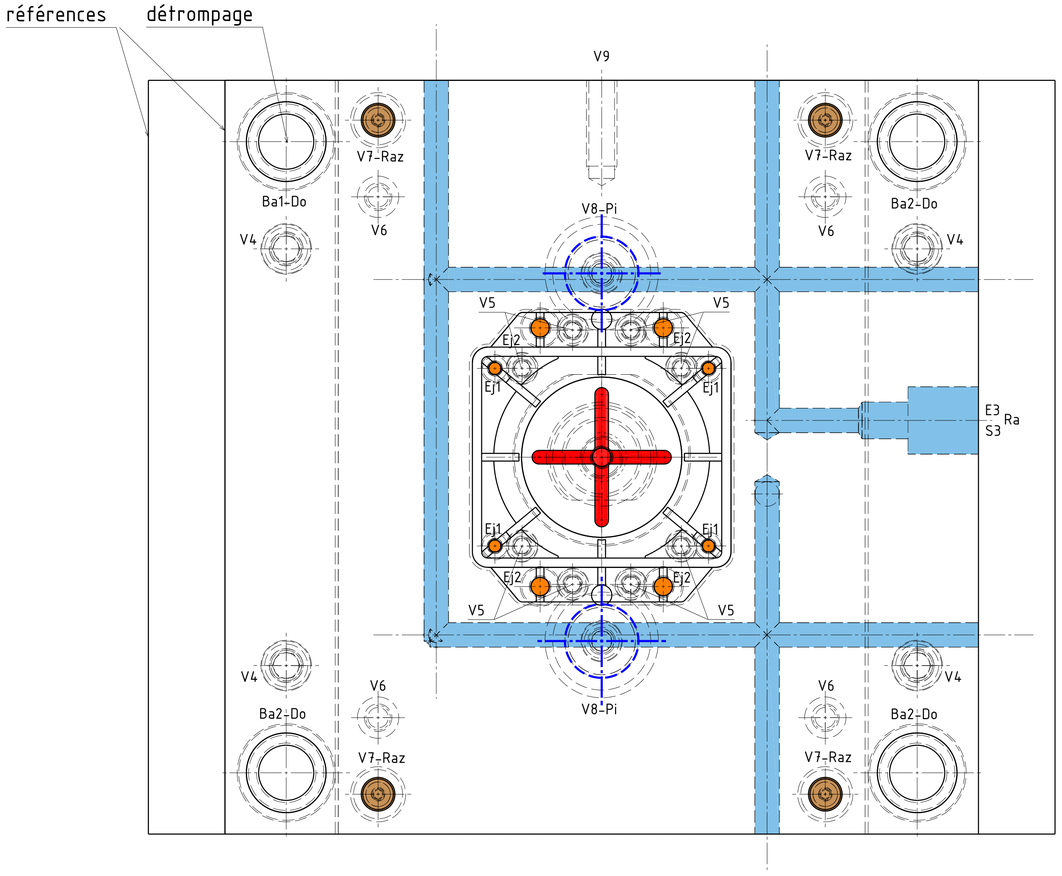

Partie Fixe
Vue au Pdj

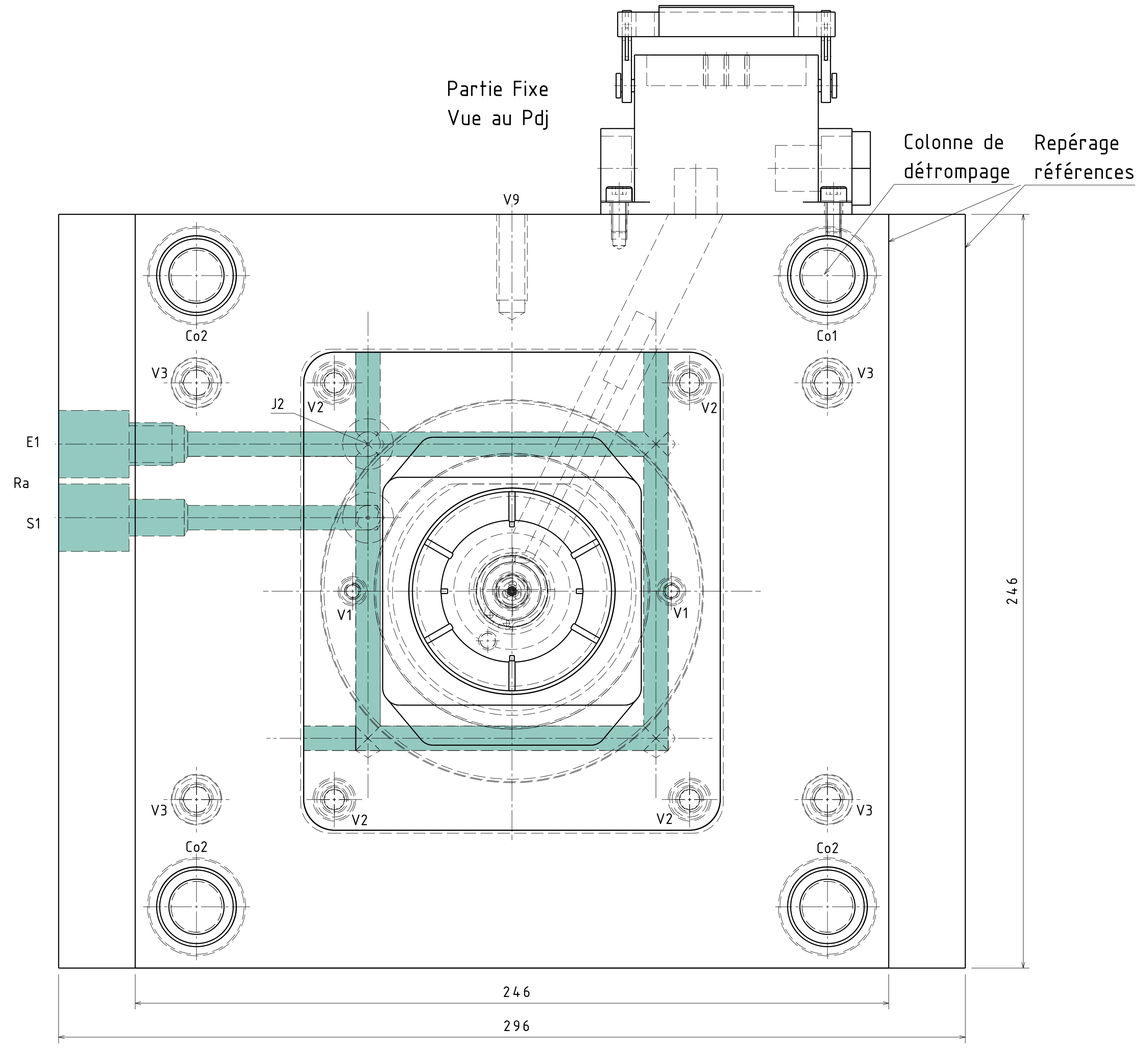

Partie Mobile
(Moule ouvert au Pdj - Batterie d'éjection sortie)

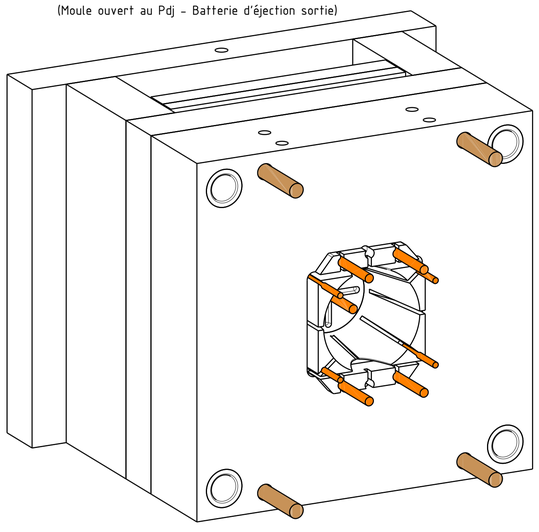

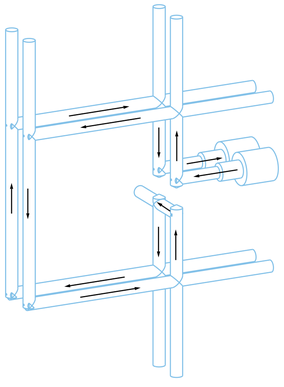

Circuit de régulation PPEM

Canal d'injection

Produit injecté
Cône ISO50

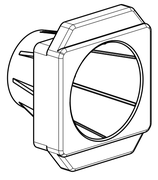

Produit: Volume moulé 85cm3 / Masse moulée 89g

Outil: Volume moule 24.2 dm3 / Masse moule 190kg

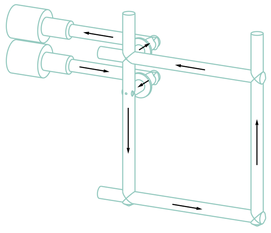

Circuit de régulation
EF par SF

Partie Fixe
(Moule ouvert au Pdj)

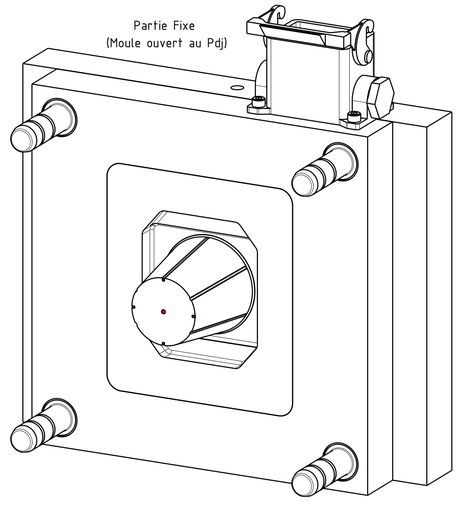

Corps de moule standart - Meusburger:246x246

Lycée M. Berthelot - 56230 Questembert	Ech. 1/1		Client : Kantemir
Ensemble-Vues latérales - Plan 2/2	04		Formation CPRP A
	03	10/12/20	ÉDUSCOL
Moule Cône ISO 50	02	14/02/20	N° 56-002
	01	25/11/19	